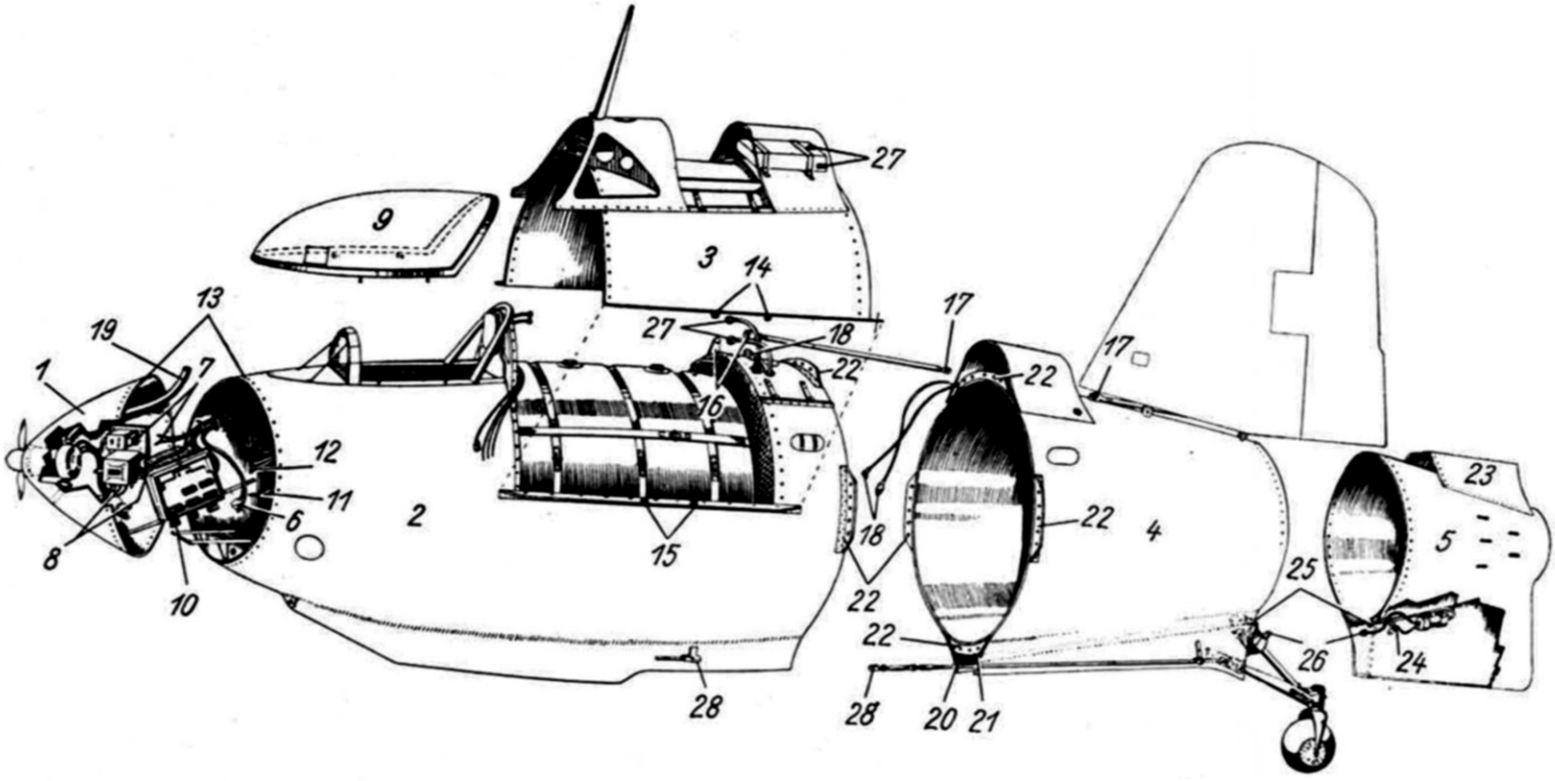

1 Bugkappe
2 Rumpfvorderteil
3 Mittlere Oberschale
4 Rumpfendteil
5 Heckstück
6 Elt-Stecker für Sammlerleitungen
7 Elt-Leitungen am Entstörer
8 Elt-Leitung am Regler
9 Führerraumhaube
10 FT-Gerätetrager
11 Preßluftleitung
12 Druckölleitungen
13 Schraubverbindung
14 Zapfen am Zuführschacht
15 Führungen für Zuführschacht
16 Vorderer Anschluß der Stoßstange
17 Hinterer Anschluß der Stoßstange für Seitensteuerung
18 Elt-Steckerverbindung
19 Belüftungsleitung
20 Druckölleitung
21 Preßluftleitung
22 Anschlußwinkel
23 Ruderwurzelverkleidung
24 Druckölleitung
25 Preßluftleitung
26 Druckölleitung
27 T-Stoffleitungen
28 Spornsteuerleitung

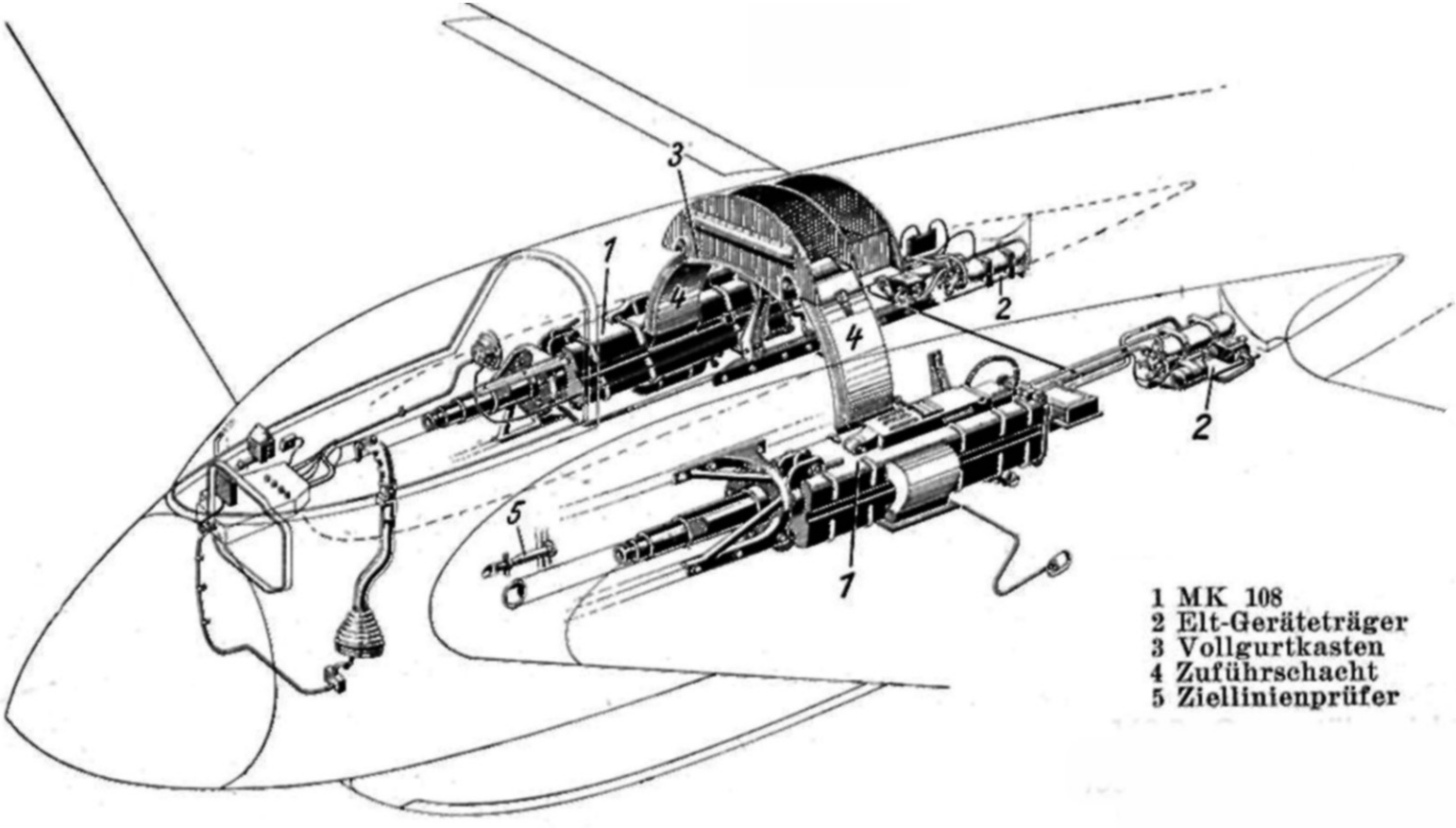

1 MK 108
2 Elt-Geräteträger
3 Vollgurtkasten
4 Zuführschacht
5 Ziellinienprüfer

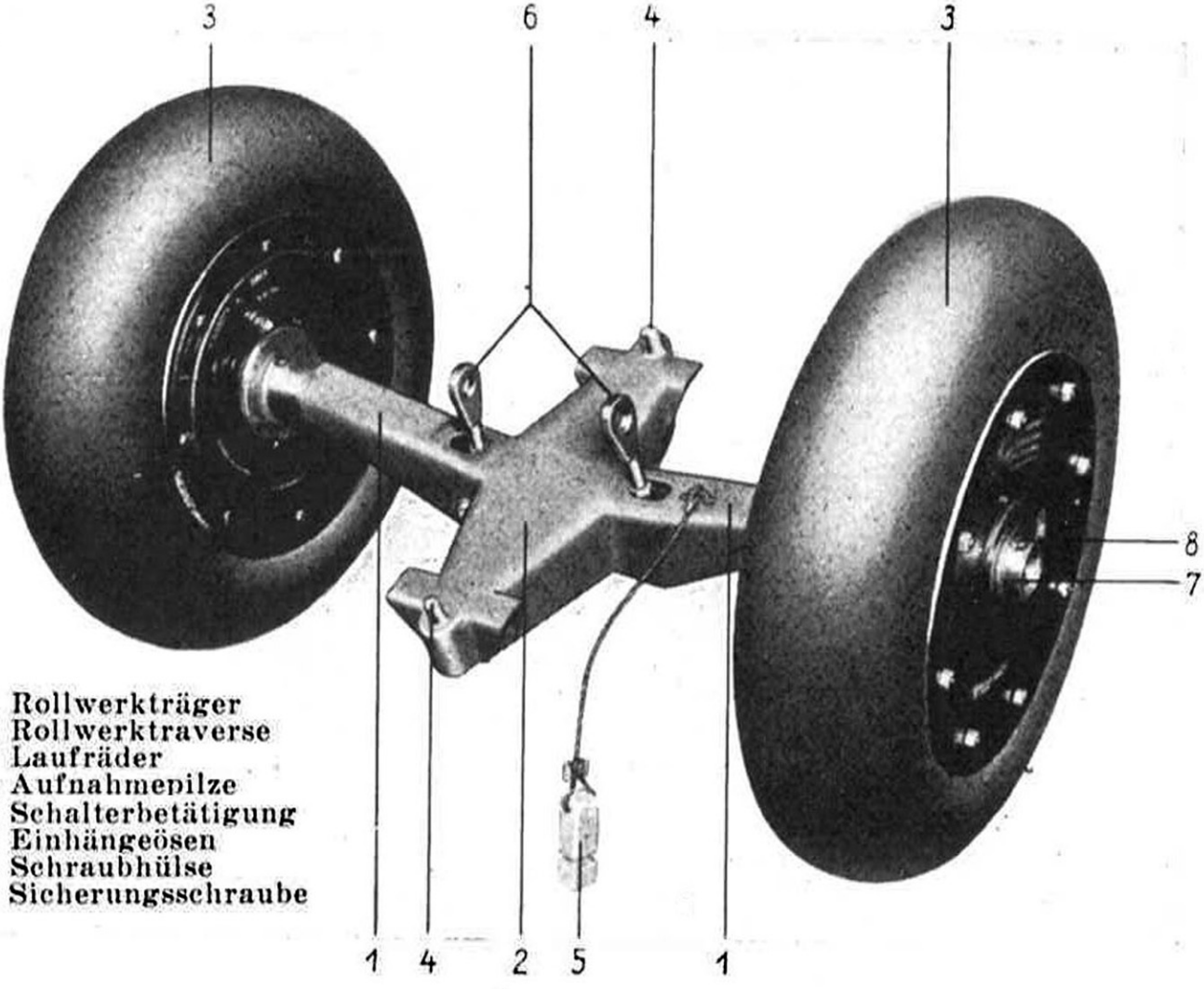

1 Rollwerkträger
2 Rollwerktraverse
3 Laufräder
4 Aufnahmepilze
5 Schalterbetätigung
6 Einhängeösen
7 Schraubhülse
8 Sicherungsschraube

109-509 A1 Turbine

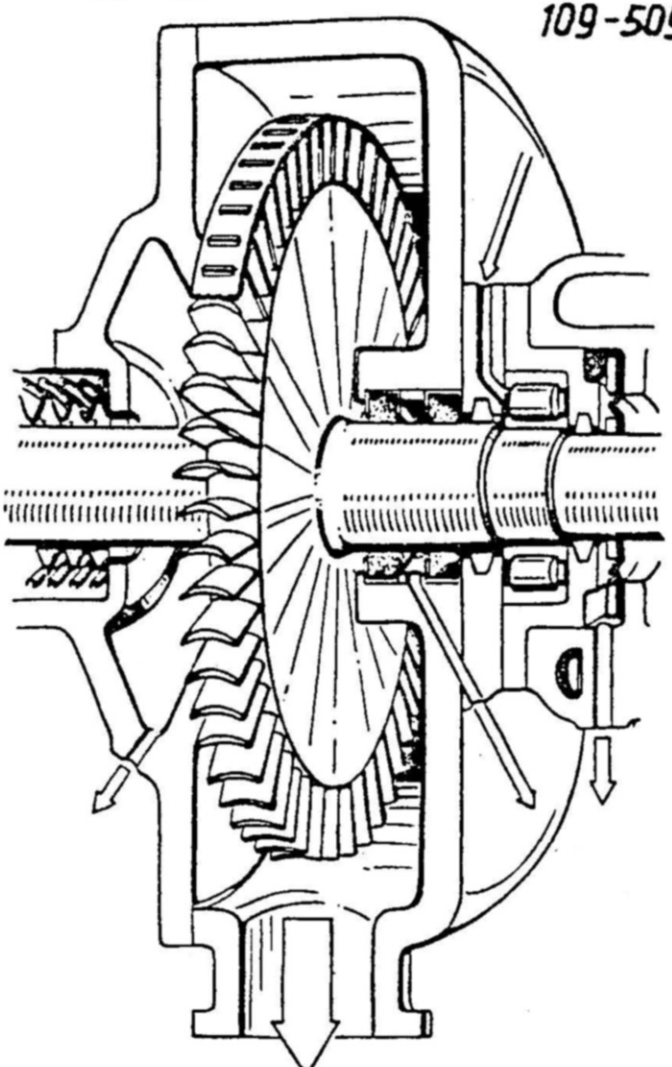

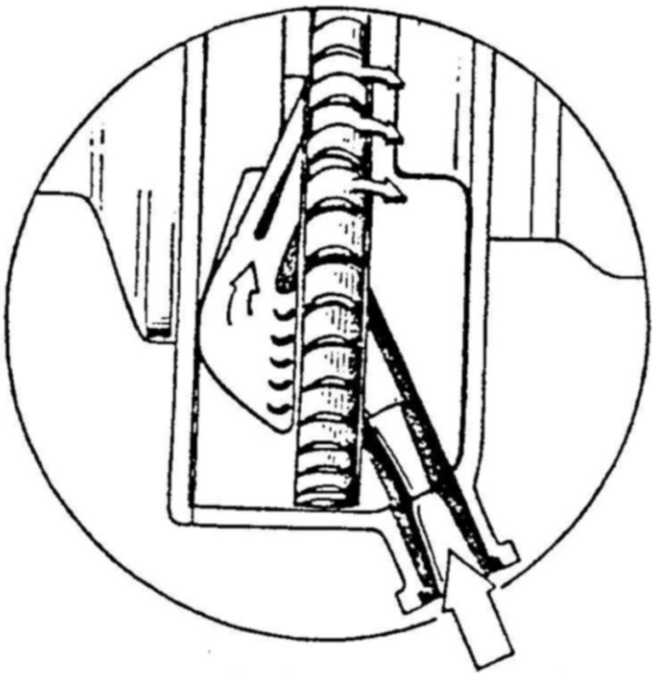

109 -509 A1 C-Stoff-Pumpe

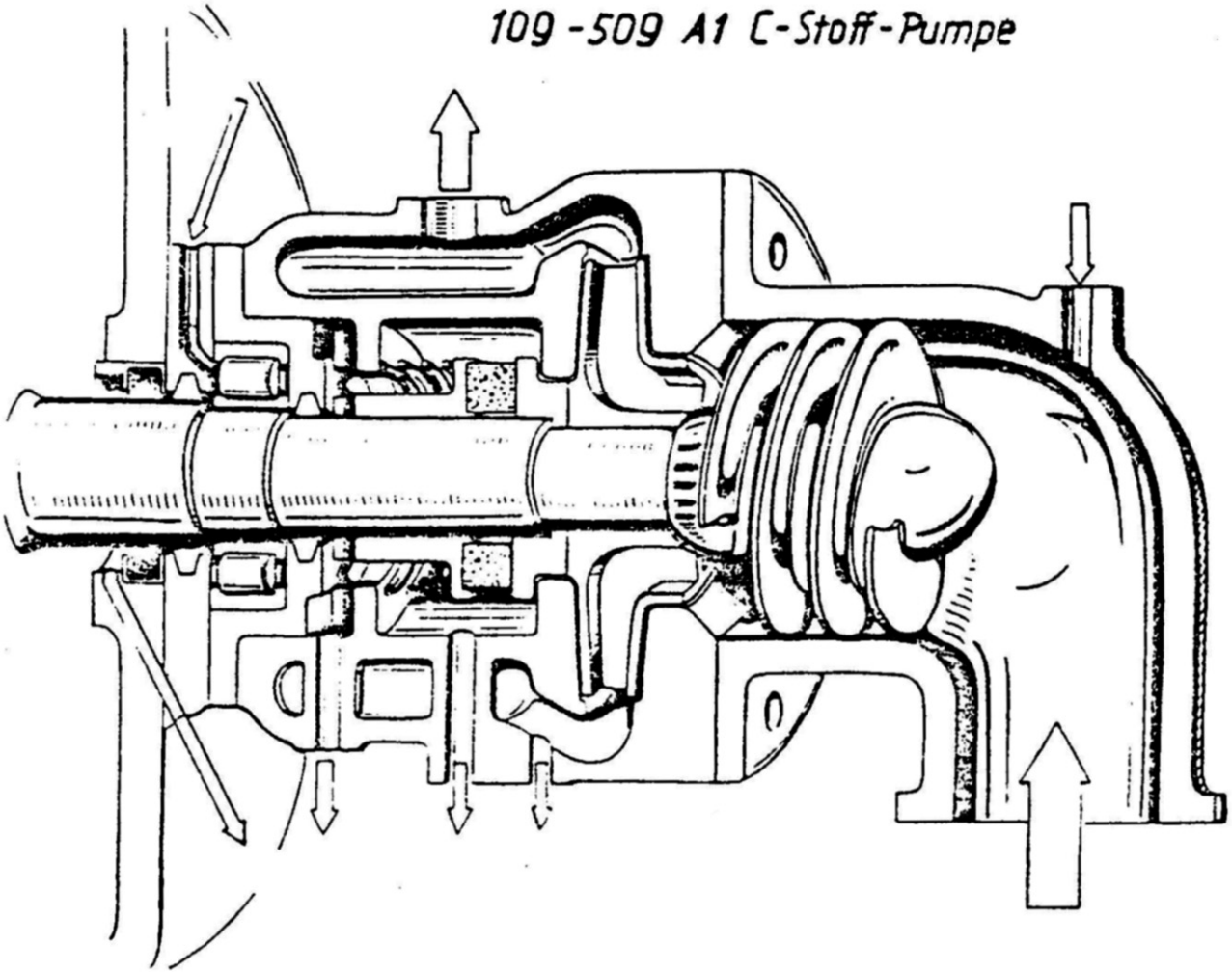
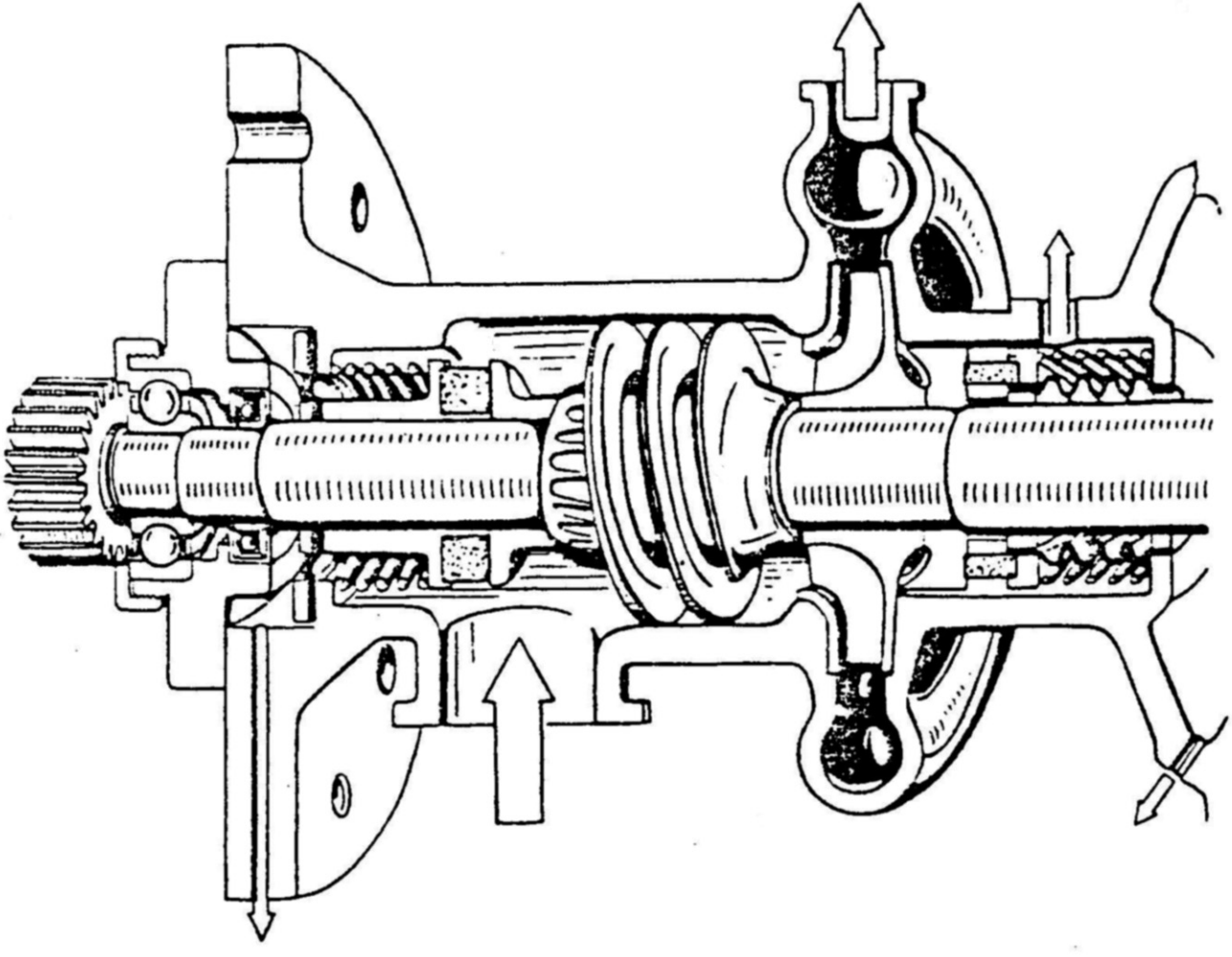
109 -509 A1 T-Stoff-Pumpe